TheGoodGarden



Istruzioni di montaggio

Kit Copertura Guaina Grigia per Casetta Lady BIG

Instrucciones de montaje · Kit de cobertura con funda gris para casita Lady BIG

Instructions de montage · Kit de couverture en gaine grise pour maisonnette Lady BIG

Montageanleitung · Kit Abdeckung Graufolie für das Lady BIG Häuschen






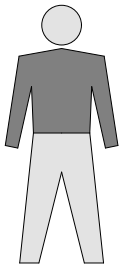
x2

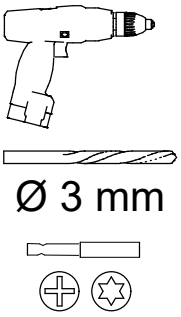
Ø 3 mm



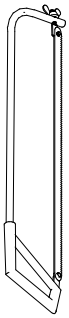

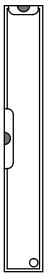

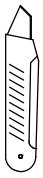

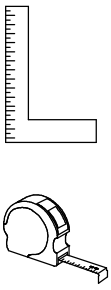

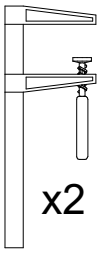
x2

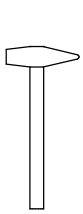



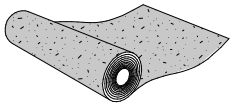	2x	cod. 05592	750 cm
3  1	8x	cod. 82001	circa da 70 a 90 cm

	cod. 21039 Ø 4x30 mm	cod. 05580 20 mm
	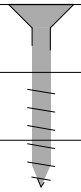	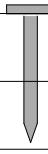
		500 gr
	24x	434x 1,15 gr/pz

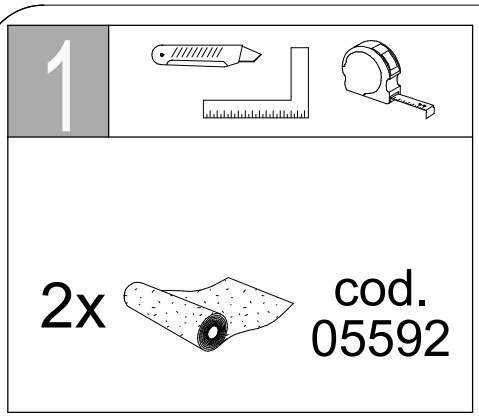
1
2x
cod.
05592

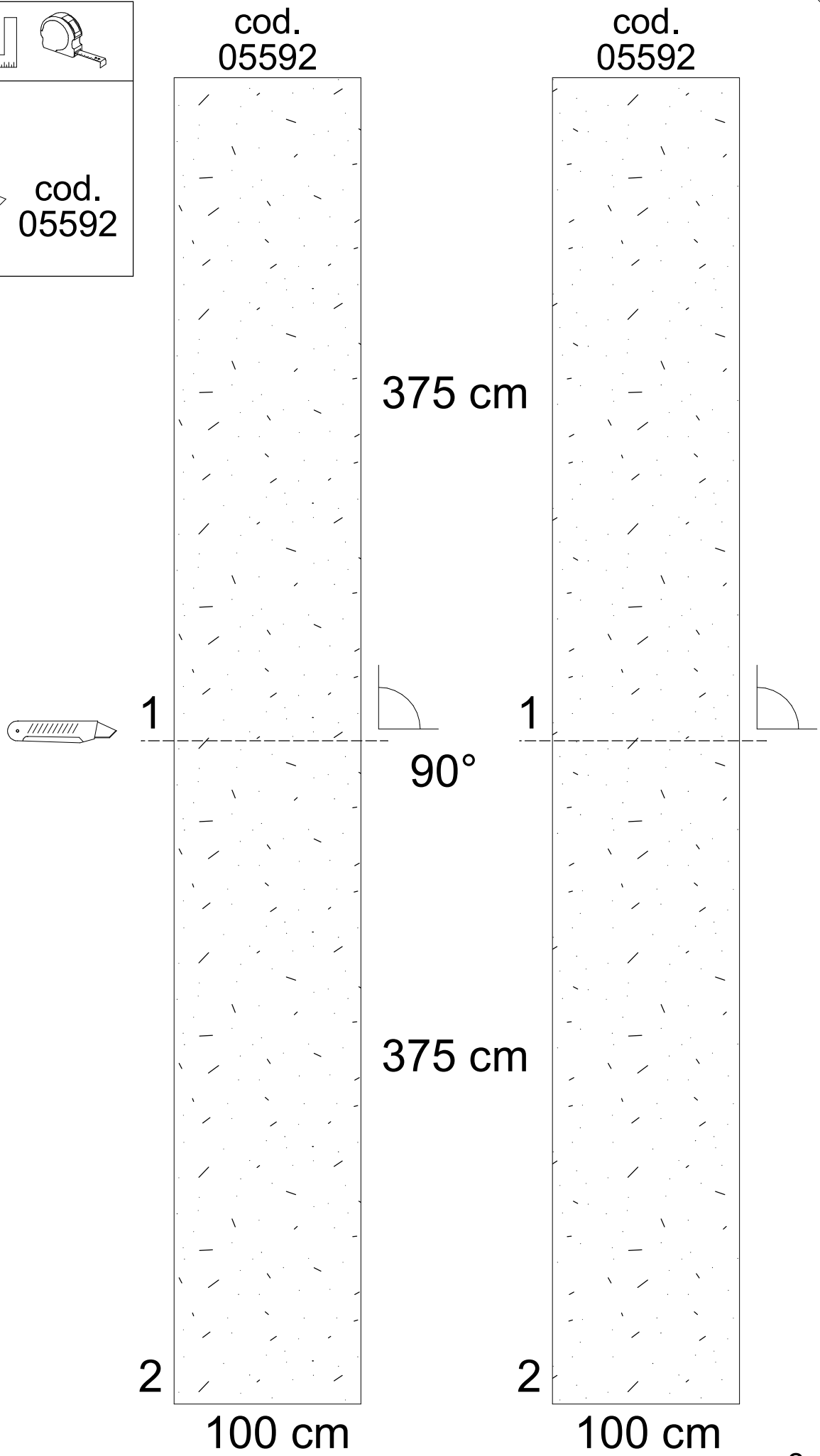
cod.
05592
cod.
05592
375 cm
1
1
90°
375 cm
2
2
100 cm
100 cm

2

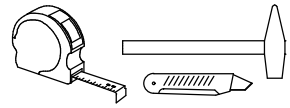

4x 375 cm

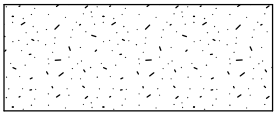



cod.
05580

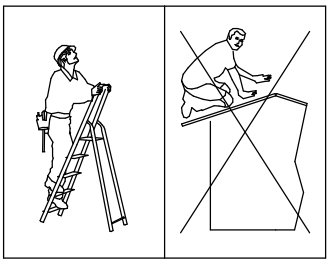

x4

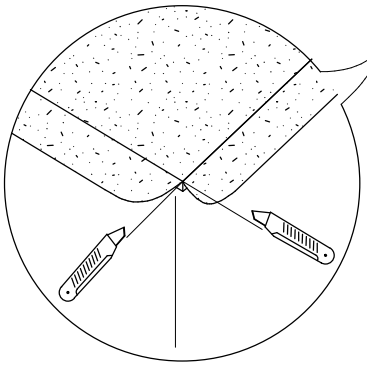

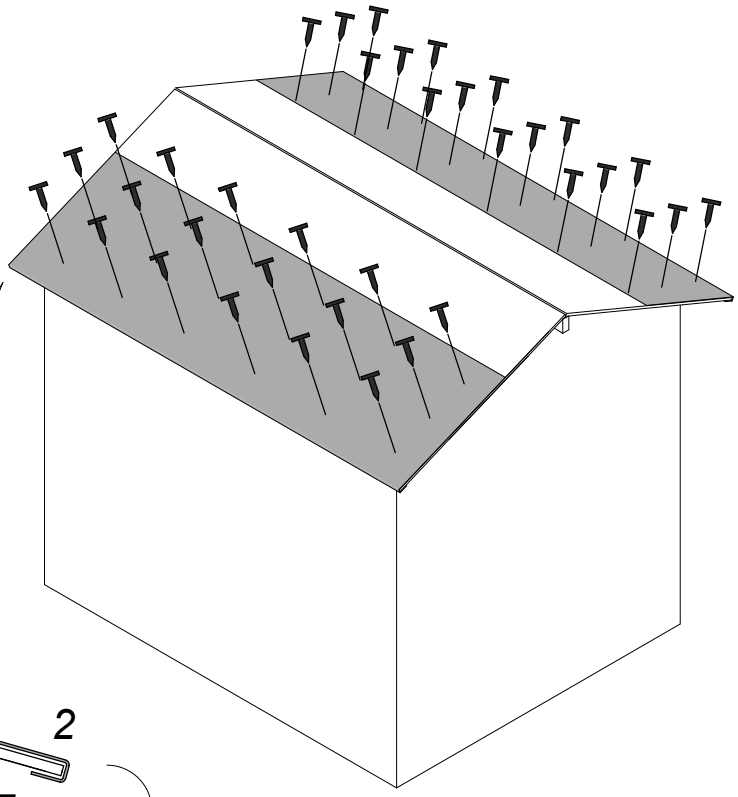

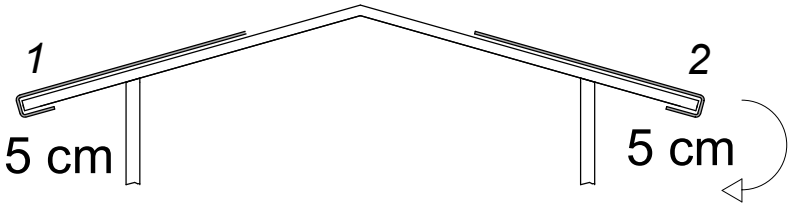

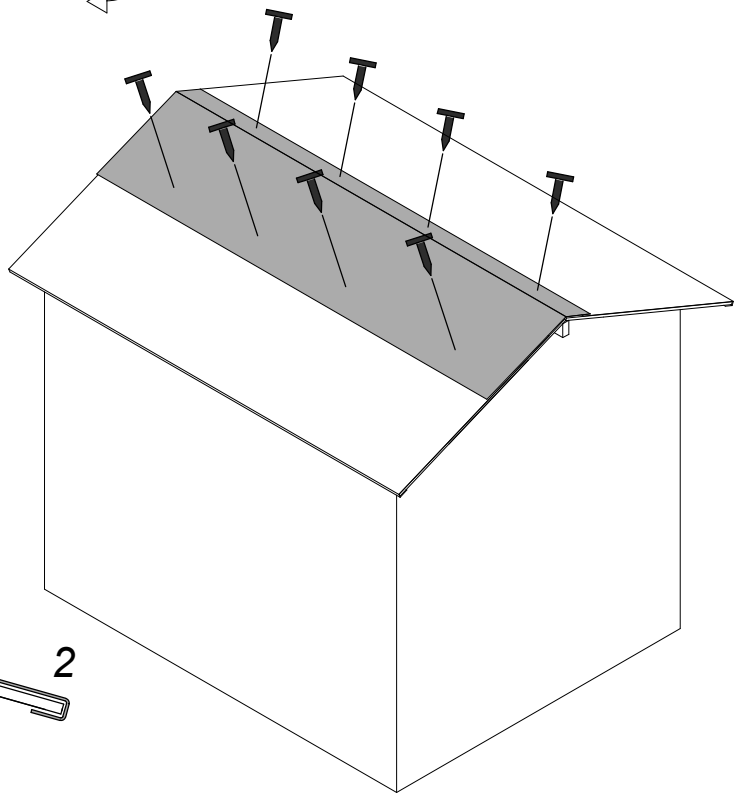

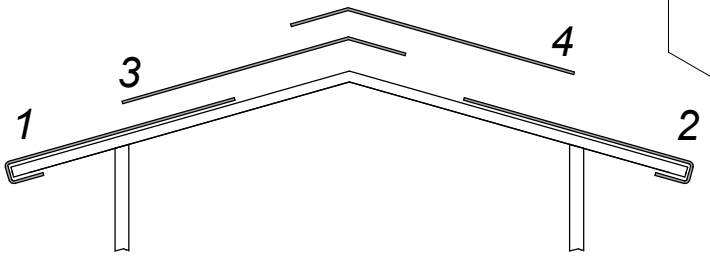

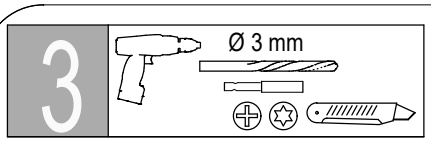
3
Ø 3 mm

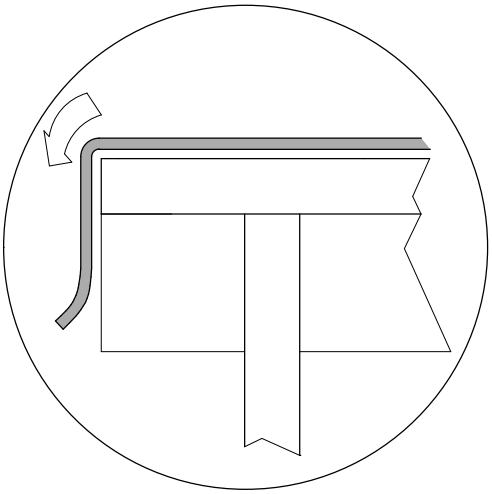

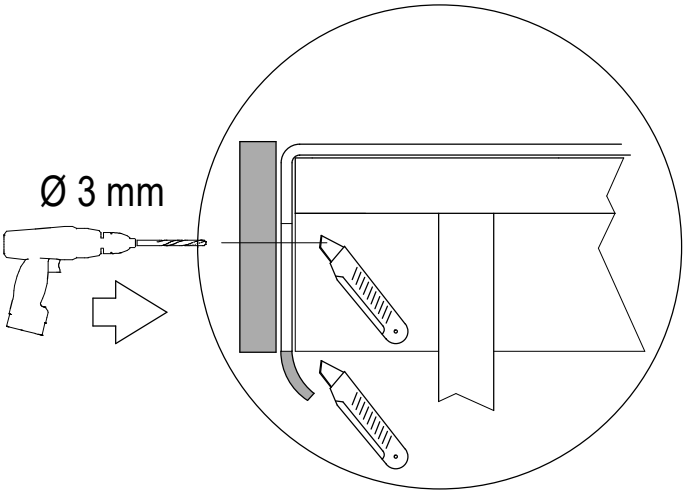
Ø 3 mm

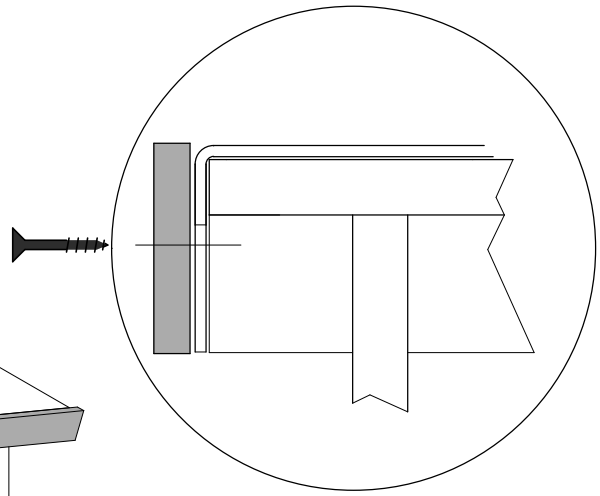

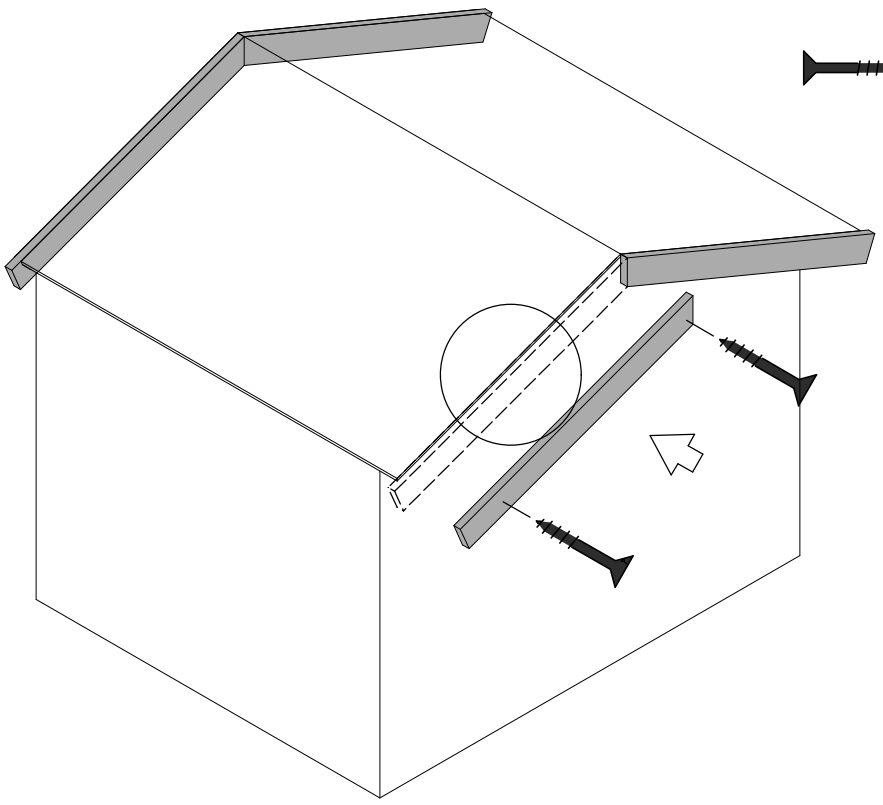

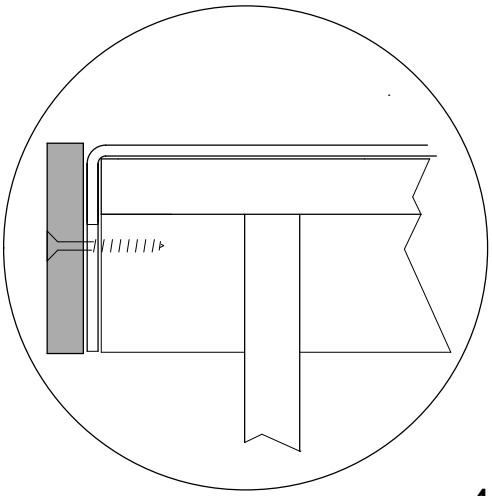

4

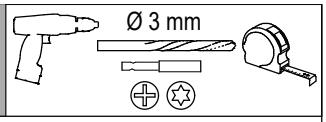

cod.
82001B

cod.
20027

